Vintage Collection
by Bathco

the bathco®
the bath collection

The return of classics

Index

About us 04
Castellón 06
Toulouse 18
Magdalena 26
Nápoles 32
Nordic 38
Patterns 46

Situada al norte de la Península Ibérica, Cantabria es cuna de las primeras manifestaciones artísticas de la humanidad. Entorno de gran contraste entre montaña y litoral, nuestra tierra miró siempre al exterior. Sus puertos fueron salida natural del Reino de Castilla al mar, por eso no es casualidad que nuestros productos estén presentes en más de 70 países a lo largo y ancho de los cinco continentes.

Located in the North of the Iberian Peninsula, Cantabria is the birthplace of the first human artistic expressions. Characterized by remarkable environmental contrast between the coast and mountains, our region always looked towards the exterior. Its ports were the natural sea departure points of the Kingdom of Castilla, so it is not by chance that our products are present in more than 70 countries all over the five continents.

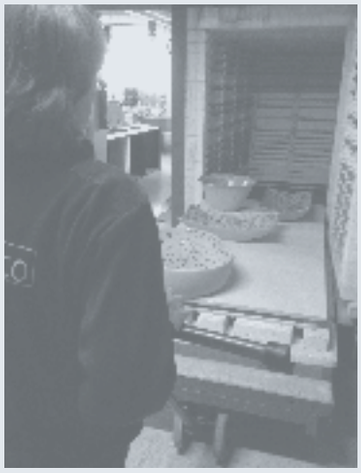

About Bathco; Haciendo camino al andar_
Y es en la capital cántabra, Santander, donde llevamos desarrollando nuestra actividad durante más de 35 años. Del conocimiento adquirido a lo largo de este tiempo de múltiples vivencias se concluye un camino fijo a seguir. En alusión a los antiguos marineros cantábricos, nuestro norte indica que debemos seguir apostando por la calidad, el diseño y la innovación en nuestros productos en aras de mantenernos allá donde ya hemos arribado, o dicho de otra forma, como responsabilidad con nuestra sólida presencia internacional.

About Bathco; The path is made by walking_
And it is in the capital of Cantabria, Santander, where we started our work 35 years ago. Based on the knowledge and experience obtained during these years, we defined the best path to follow. As former Cantabrian sailors, we navigate towards our main goal to keep offering quality, design and innovation as we always did, in other words, maintain our responsibility of our solid international presence.

BATHCO IN THE WORLD

Algeria · Andorra · Angola · Australia · Austria · Bahrain
Belgium · Brazil · Bulgaria · Canada · Cape Verde · Costa Rica
Croatia · Cyprus · Czech Republic · Denmark · Dominican Republic
Ecuador · Egypt · Estonia · Finland · France · French Polynesia
Georgia · Germany · Great Britain · Greece · Guadeloupe
Honduras · Hungary · Iceland · India · Iran · Iraq · Ireland · Israel
Italy · Japan · Jordan · Kuwait · Latvia · Lebanon · Libya · Lithuania
Malta · Martinique · Mauritius · Mexico · Morocco · Mozambique
Netherlands · Norway · Poland · Portugal · Puerto Rico · Qatar
Reunion Island · Romania · Russia · Saudi Arabia · Seychelles
Slovakia · Slovenia · Spain · Sweden · Switzerland · Tunisia
United Arab Emirates · United Kingdom · Unites States · Uruguay

About us and our **Vintage Collection**

Vintage Collection; El retorno de los clásicos_
Si por clásico entendemos atemporal, es decir, aquello que no está sujeto al caprichoso criterio de las modas, bienvenido sea al lugar que le corresponde lo que ahora llamamos estilo vintage; ese que nos induce al error de pensar que todo tiempo pasado fue mejor. Porque, si bien es evidente que esto último no es cierto, sí lo es que la estética de lo natural tiene un valor mucho más allá de sus simples cualidades estético-formales, más si cabe en esta época de marcado predominio de lo tecnológico. Las sociedades evolucionan hasta el punto de parecer dejar a un lado sus raíces, pero siempre acaba por aflorar el factor humano para hacernos recordar que no sólo estamos vinculados a la naturaleza sino que somos parte de ella. Los tiempos en los que esta realidad se sintió como tal fueron períodos de equilibrio; tiempos en los que todo parecía estar donde correspondía. Y es que está en nuestra misma esencia de ser, hasta al punto de poder afirmar que el estilo vintage no se recupera; se restaura.

Vintage Collection; The return of classics_
If classic means timeless, in other words, what it is not subject to the capricious criteria of fashion, the place that corresponds to what we now call vintage style is welcome; that what may lead us to the mistake of thinking that old times were always better. Because, if it is evident, that this is not certain, it is true that the aesthetics of nature has a value much more beyond of their simple aesthetic-formal qualities. Even more nowadays, times of strong technological predominance. Humanity evolves to the point of seeming to put their origins aside, but finally the human factor always surfaces to make us remember that we are not only connected to the nature but we are a part of it. The period in which this reality was thoroughly felt were times of balance; times in which everything seemed to be located in the right place. And this is our essence of being, even to the point we have power to say that the vintage style is not recovered, it is restored.

Castellón

Pieza de diseño esencial, Castellón aúna en sí forma y estilo vintage; un fiel reflejo de nuestra voluntad por reivindicar el vínculo con lo natural. / Piece of essential design, Castellón itself combines the vintage form and style; a true reflection of our will to claim the connection with nature.

bathco

Castellón es un lavabo circular sobre encimera con rebosadero. Está disponible en varias medidas, dos acabados; porcelana blanca o natural, y es posible estamparlo en cualquiera de nuestros decorados vintage.

Castellón is a circular topcounter washbasin with overflow. It is available in several dimensions and two finishes; white porcelain or natural porcelain and is possible to decorate it with any of our vintage patterns.

Porcelana blanca /
White porcelain

Ref. 0012B
0188_95
430 x 145mm

Ref. 4015
0169_85
350 x 140mm

Ref. 4016
0229_85
500 x 140mm

Porcelana natural /
Natural porcelain

Ref. 0012B / CRU
0219_85
430 x 145mm

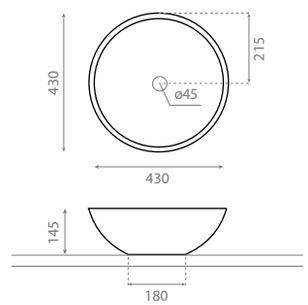

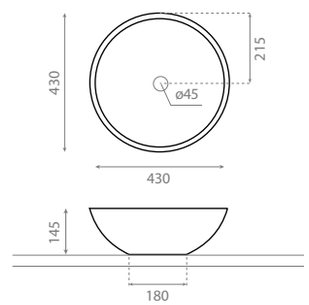

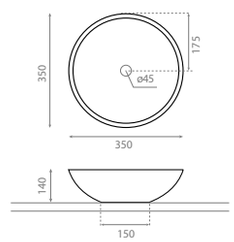

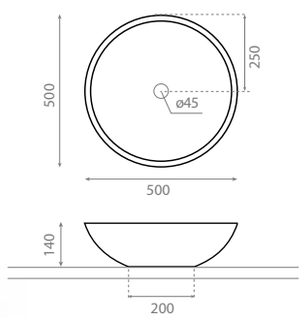

Ref. 0012B / GER
Lavabo en porcelana blanca decorado en Geraldine /
Washbasin in white porcelain, Geraldine pattern

Ref. 4016 / TJAZ

Lavabo en porcelana blanca
decorado en Toile de Jouy azul /
Washbasin in white porcelain,
Toile de Jouy blue pattern

Ref. 4015 / VILL

Lavabo en porcelana blanca decorado en Village / Washbasin in white porcelain, Village pattern

Ref. 0012B / CRUTJRJ

Lavabo en porcelana natural decorado en Toile de Jouy rojo / Washbasin in natural porcelain, Toile de Jouy red pattern

Toulouse

Pieza cuyas formas se inspiran en los lavabos de la Europa medieval, Toulouse es otro producto fruto de la filosofía del "todo en uno", es decir, formas y estilo vintage sobre un mismo diseño. / A piece whose shapes are inspired in European medieval washbasins. Toulouse belongs to the "all in one" product philosophy, in other words vintage shape and style together in one design.

bathco

Toulouse es un lavabo oval sobre encimera sin rebosadero. Está disponible en una sola medida, dos acabados; porcelana blanca o natural, y es posible estamparlo en cualquiera de nuestros decorados vintage.

Toulouse is an oval topcounter washbasin without overflow. It is available in one dimension and two finishes, white porcelain or natural porcelain and is possible to decorate it with any of our vintage patterns.

Porcelana blanca /
White porcelain

Ref. 4037
0287_85
590 x 415 x 145mm

Porcelana natural /
Natural porcelain

Ref. 4037 / CRU
0319_85
590 x 415 x 145mm

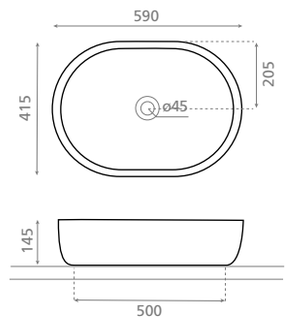

Ref. 4037 / CRUTJAZ
Lavabo en porcelana natural decorado en Toile de Jouy azul / Washbasin in natural porcelain, Toile de Jouy blue pattern

Ref. 4037 / QB

Lavabo en porcelana blanca decorado en Quebec / Washbasin in white porcelain, Quebec pattern

Ref. 4037 / GER

Lavabo en porcelana blanca decorado en Geraldine / Washbasin in white porcelain, Geraldine pattern

Ref. GAR - 80

Mueble vintage dos departamentos: puerta superior y cajón inferior / Vintage cabinet with 2 comparments: upper door and drawer

0795_85
800 x 460 x 750mm

Magdalena

Inspirada en el estilo de aquellas culturas que mejor supieron entender el vínculo del ser humano con la naturaleza, Magdalena es sin duda la más oriental de nuestras piezas. / Inspired in the civilizations who understood best the connection between the human being and nature, Magdalena is without a doubt the most oriental piece of our collection.

bathco

Magdalena es un lavabo rectangular sobre encimera sin rebosadero ni peana para grifo. Está disponible en una sola medida, dos acabados; porcelana blanca o natural, y es posible estamparlo en cualquiera de nuestros decorados vintage.

Magdalena is a rectangular topcounter washbasin without overflow or tap ledge. It is available in one dimension and two finishes, white porcelain or natural porcelain and is possible to decorate it with any of our vintage patterns.

Porcelana blanca /
White porcelain

Ref. 0092B
0329_85
570 x 320 x 145mm

Porcelana natural /
Natural porcelain

Ref. 0092B / CRU
0349_85
570 x 320 x 145mm

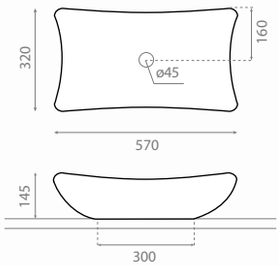

Ref. 0092B / MTRS

Lavabo en porcelana blanca decorado en Montreal rosa / Washbasin in white porcelain, Montreal pink pattern

Nápoles

Con una forma que recuerda a los círculos concéntricos producidos por una gota de agua, Nápoles es a su manera la pieza más compleja de la colección, y es que la naturaleza puede resultar extremadamente caprichosa... / A shape that suggests the concentric circles caused by water drop, Nápoles is, in its own way, the most complete piece of the collection because nature can result extremely capricious...

bathco

bathco

Nápoles es un lavabo circular de semiencastre sin rebosadero. Está disponible en una sola medida y acabado; porcelana blanca, y es posible estamparlo en cualquiera de nuestros decorados vintage.

Nápoles is a circular semi-recessed washbasin without overflow. It is available in one dimension and one finish, white porcelain and is possible to decorate it with any of our vintage patterns.

Porcelana blanca /
White porcelain

Ref. 0046
0298_95
430 x 195mm

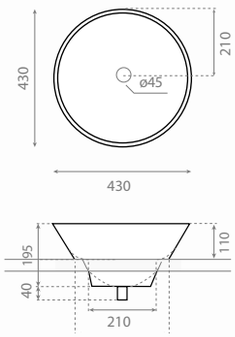

Ref. 0046 / TJVE

Lavabo en porcelana blanca decorado en Toile de Jouy verde / Washbasin in white porcelain, Toile de Jouy green pattern

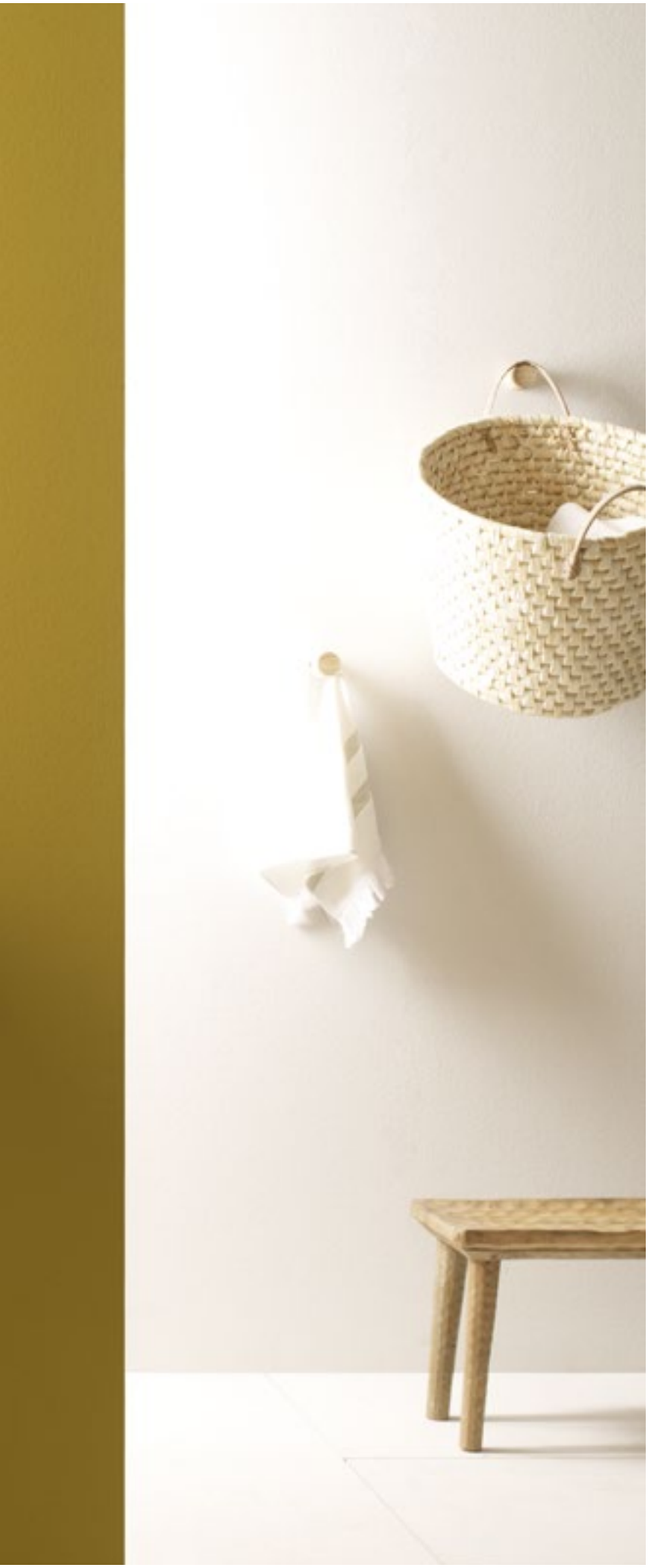

Ref. 0046 / LF

Lavabo en porcelana blanca decorado en L'Forest / Washbasin in white porcelain, L'Forest pattern

Nordic

Nordic es una pieza de refinadas formas cuya apariencia nos hace recordar a los bellos diseños del Siglo de Oro francés; un lavabo sobrio, pero con clase. / Nordic is a piece of fine shapes reminding us the beautiful designs of French golden age; sober but classy design.

bathco

Nordic es un lavabo circular sobre encimera sin rebosadero. Está disponible en una sola medida y acabado; porcelana blanca, y es posible estamparlo en cualquiera de nuestros decorados vintage.

Nordic is a circular topcounter washbasin without overflow. It is available in one dimension and one finish, white porcelain and is possible to decorate it with any of our vintage patterns.

Porcelana blanca /
White porcelain

Ref. 4062
0396_85
420 x 220mm

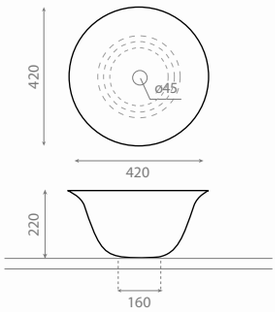

Ref. 4062 / MTVE

Lavabo en porcelana blanca decorado en Montreal verde / Washbasin in white porcelain, Montreal green pattern

Ref. 4062 / TJMA

Lavabo en porcelana blanca decorado en Toile de Jouy marrón / Washbasin in white porcelain, Toile de Jouy brown pattern

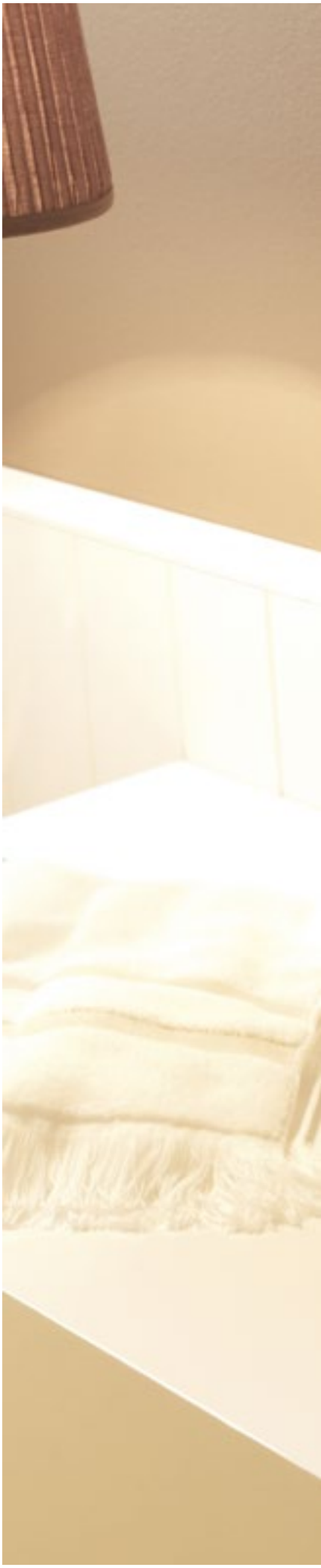

Decorados disponibles / Available patterns

GER
Geraldine

QB
Quebec

Nota: Cada muestra representa el acabado sobre porcelana blanca y natural.

Note: Every sample represents the finish over white and natural porcelain.

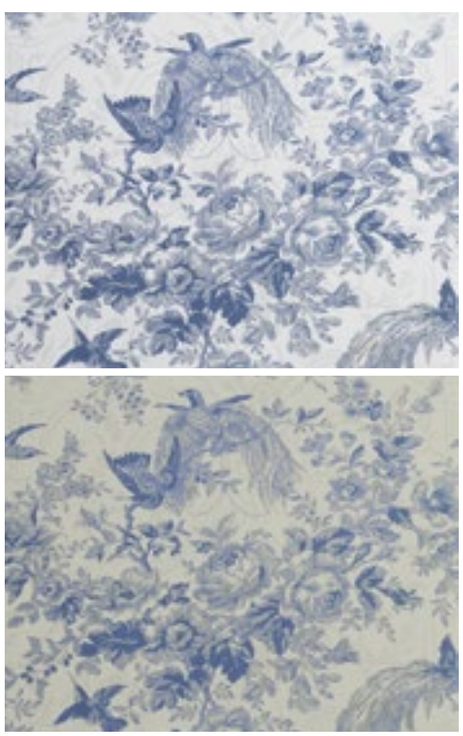

TJAZ
Toile de Jouy azul /
Toile de Jouy blue

TJRJ
Toile de Jouy rojo /
Toile de Jouy red

LF
L'Forest

MTVE
Montreal verde /
Montreal green

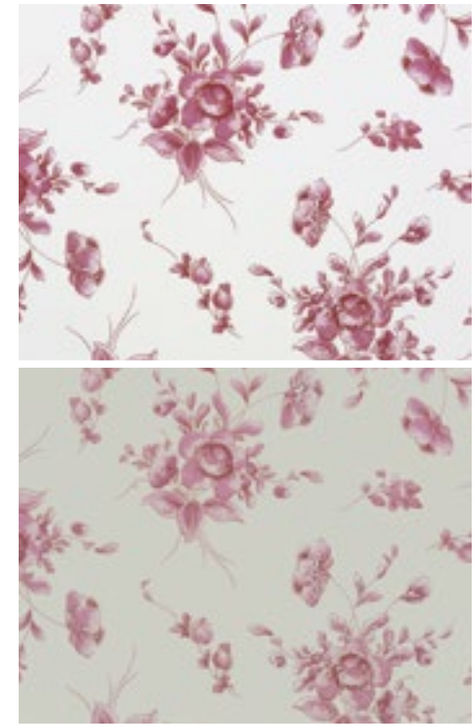

MTRS
Montreal rosa /
Montreal pink

VILL
Village

TJVE
Toile de Jouy verde /
Toile de Jouy green

TJMA
Toile de Jouy marrón /
Toile de Jouy brown

BATH COLLECTION S.L.

BAJADA DEL CALERUCO 21A
39012 SANTANDER (SPAIN)

TEL. +34 942 32 12 22
FAX. +34 942 32 48 98

thebathcollection@thebathcollection.com
www.thebathcollection.com

BATH COLLECTION S.L.

BAJADA DEL CALERUCO 21A
39012 SANTANDER (SPAIN)
TEL. +34 942 32 12 22
FAX. +34 942 32 48 98
thebathcollection@thebathcollection.com
www.thebathcollection.com

the bathco®
the bath collection